AIR-WOLF GmbH
Waschraum- und Hygienetechnik
Unterhachinger Straße 75
D-81737 München

Telefon +49 (89) 420790-10
Telefax +49 (89) 420790-70
air-wolf@air-wolf.de
www.air-wolf.de

Ein Unternehmen der
Wolf-Gruppe

Art. 35-803, 35-804, 35-805

Tampon- und Bindenspender

Serie Omikron II

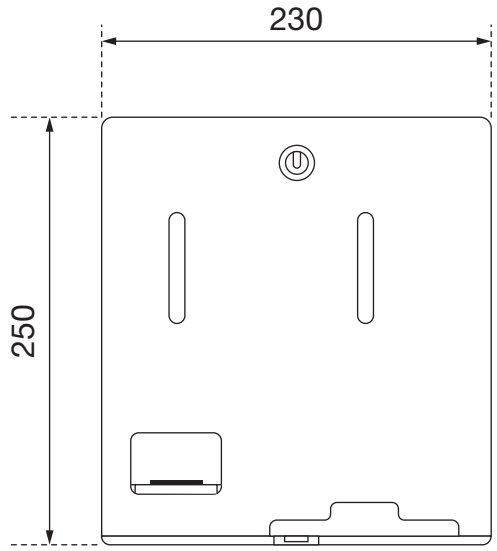

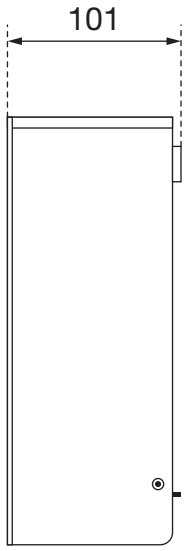

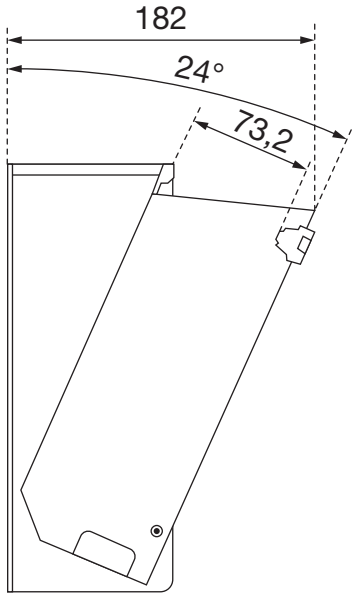

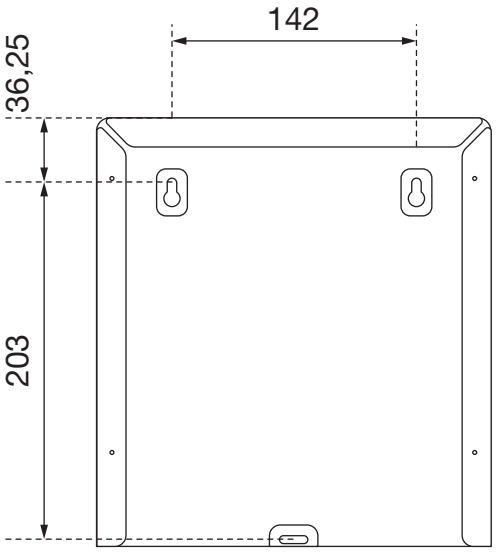

Innenmaße Spender

(links Tamponfach / rechts Bindenfach)

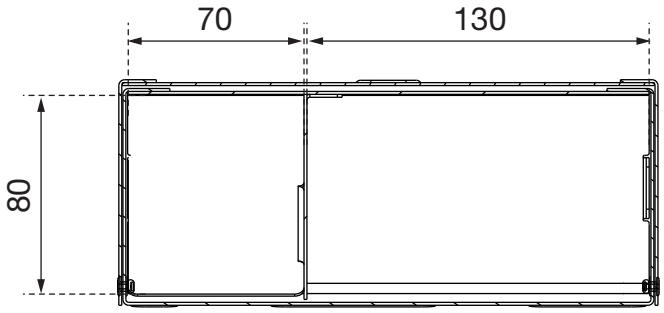

Alle Maßangaben in Millimeter.
Irrtum, Maßtoleranzen und
technische Änderungen vorbehalten.
Rev.: 1.2 / 08/2023 / PAB

© AIR-WOLF GmbH