ART. 60-170

WC-PAPIERSPENDER, 1 HAUSHALTSROLLE

SERIE ALPHA

AIR-WOLF GmbH
Waschraum- und Hygienetechnik
Unterhachinger Strasse 75
D-81737 München

Telefon +49 (89) 420790-10
Telefax +49 (89) 420790-70
air-wolf@air-wolf.de
www.air-wolf.de

Ein Unternehmen der
Wolf-Gruppe

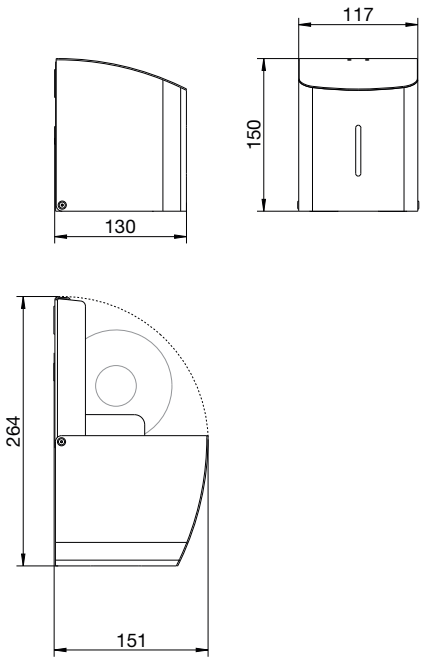

AUSSCHREIBUNGSTEXT

Toilettenpapierspender für 1 Haushaltsrolle, Edelstahl mattschwarz beschichtet, RAL 9005, Befüllung von vorne durch Herabklappen der Front, abgerundete Oberseite gegen das Ablegen von Abfall, mit Einheitsschloss, Vier-Punkt-Befestigung, inklusive Befestigungsmaterial und Schlüssel, für Aufputzmontage

ABMESSUNGEN

H x B x T	150 x 117 x 130 mm
Rollendurchmesser	max. 110 mm
Gewicht	0,95 kg

EINSATZGEBIETE

Universell einsetzbar, auch in öffentlichen, stark frequentierten und vandalismusgefährdeten Bereichen: Flughäfen, Stadien, Veranstaltungshallen, Gastronomie, Universitäten, Diskotheken, Kommunalbauten, Ladengeschäfte, Kanzleien, Büros, Theater, Kinos, Hotels, Wellness etc.

MONTAGETIPP

WC-Papierspender sollten vom WC-Sitz aus gesehen bevorzugt rechts montiert werden. Er sollte sitzend mit beiden Armen bequem erreichbar sein. Untersuchungen haben gezeigt, daß der Papierverbrauch deutlich sinkt, je tiefer der Spender an der Wand befestigt wird.

ALTERNATIVE OBERFLÄCHENAUSFÜHRUNGEN

AIR-WOLF WC-Papierspender
Edelstahl gebürstet, Art. 60-171

AIR-WOLF WC-Papierspender
Edelstahl weiß beschichtet, Art. 60-172

Art. 60-171

Art. 60-172

OPTIONAL - PASSENDES WC-PAPIER

Passende Haushaltsrollen finden Sie in unserem aktuellen Katalog mit den derzeit gültigen Preisen oder auf unserer Homepage www.air-wolf.de

© AIR-WOLF GmbH, Rev.: 1.2/ 08/19/ TOM, alle Maßangaben in Millimeter, Irrtum, Maßtoleranzen und technische Änderungen vorbehalten.