ART. 20-665

HALTEGRIFF, RECHTS

SERIE LAMBDA

AIR-WOLF GmbH
Waschraum- und Hygienetechnik
Unterhachinger Strasse 75
D-81737 München

Telefon +49 (89) 420790-10
Telefax +49 (89) 420790-70
air-wolf@air-wolf.de
www.air-wolf.de

Ein Unternehmen der
Wolf-Gruppe

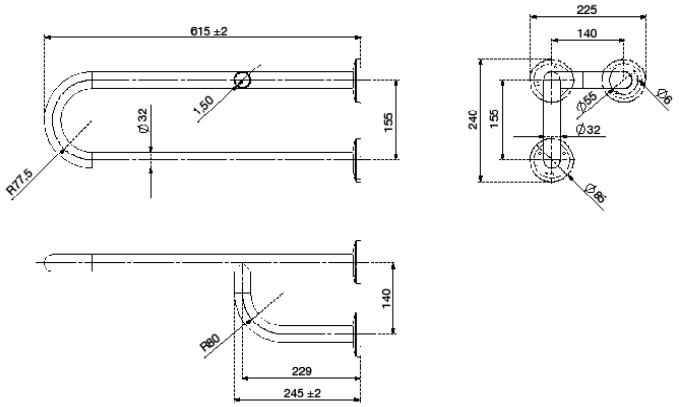

AUSSCHREIBUNGSTEXT

Stützgriff für Befestigung rechts des Waschbeckens, Abstand vom Becken ca. 100 mm, darunter Beinfreiheit mindestens 685 mm, Drei-Punkt-Verschraubung, inkl. drei Befestigungsrosetten, Stahl weiß beschichtet, für Aufputzmontage

ABMESSUNGEN

H x B x T	240 x 225 x 615 mm
Ausladung	615 mm
Rohrdurchmesser	32 mm
Rohrmaterialstärke	1,5 mm
Rosettendurchmesser	85 mm
Gewicht	2,1 kg

EINSATZGEBIETE

Universell einsetzbar, auch in öffentlichen, stark frequentierten und vandalismusgefährdeten Bereichen: Flughäfen, Stadien, Veranstaltungshallen, Gastronomie, Schulen, Universitäten, Diskotheken, Kommunalbauten, Krankenhäuser, Ladengeschäfte, Kanzleien, Büros, Theater, Kinos, Hotels, Wellness etc.

MONTAGEABSTÄNDE FÜR HALTEGRIFFE NACH DIN 18024

Seitenabstand zum Waschtisch	ca. 100 mm
Beinfreiheit unter dem Waschtisch	> 685 mm
Höhe über dem WC-Sitz	ca. 200 mm
Seitenabstand vom WC-Sitz	ca. 100 mm

BEFESTIGUNG

„Wände und Decken sind zur bedarfsgerechten Befestigung von Einrichtungs-, Halte-, Stütz- und Hebevorrichtungen tragfähig auszubilden.“ (Auszug aus: DIN 18024, Teil 2) Aufgrund der hohen Gewichtsbelastung der Behindertengriffe und der unterschiedlichen Wandmaterialien in Sanitärräumen (Beton, Ziegel, Holz, etc.) kann für die ggf. mitgelieferten Befestigungsmaterialien keine Haftung übernommen werden. Diese müssen also bauseits entsprechend den örtlichen Gegebenheiten beigestellt werden.

ALTERNATIVE OBERFLÄCHENAUSFÜHRUNG

AIR-WOLF Haltegriff
Edelstahl gebürstet, Art. 20-666

Art. 20-666

© AIR-WOLF GmbH, Rev.: 2.0 /05/17/ TOE, alle Maßangaben in Millimeter, Irrtum, Maßtoleranzen und technische Änderungen vorbehalten.