AIR-WOLF GmbH
Waschraum- und Hygienetechnik
Unterhachinger Straße 75
D-81737 München

Telefon +49 (89) 420790-10
Telefax +49 (89) 420790-70
air-wolf@air-wolf.de
www.air-wolf.de

Ein Unternehmen der
Wolf-Gruppe

Art. 10-072

Händetrockner AIR-WOLF A 72

Serie A

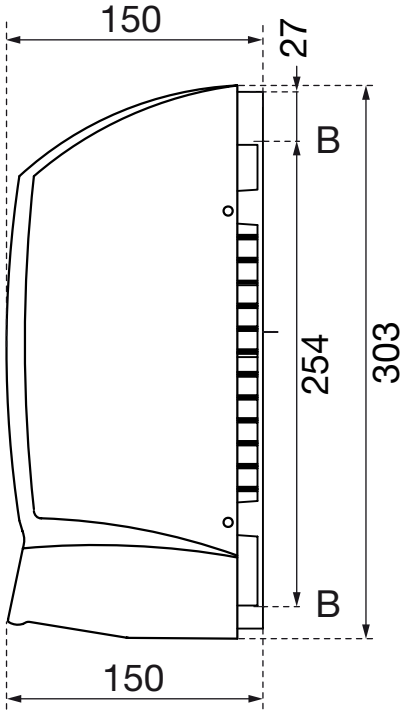

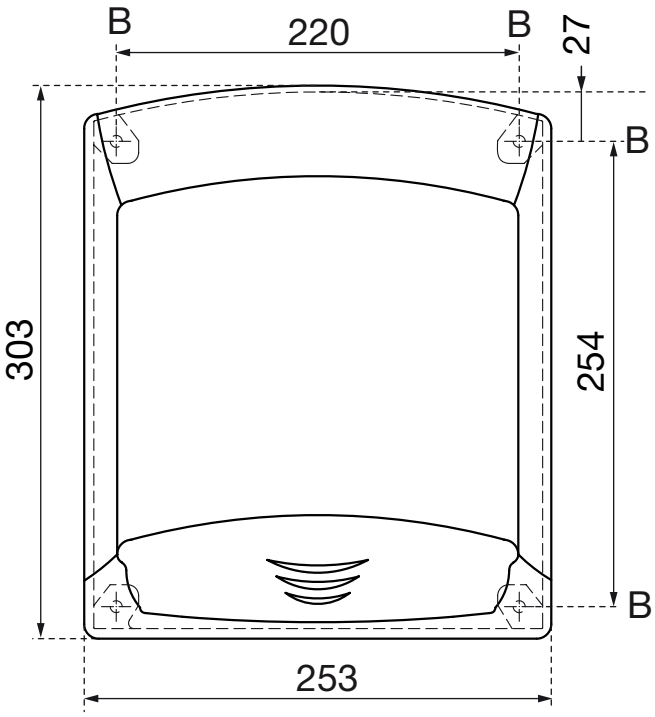

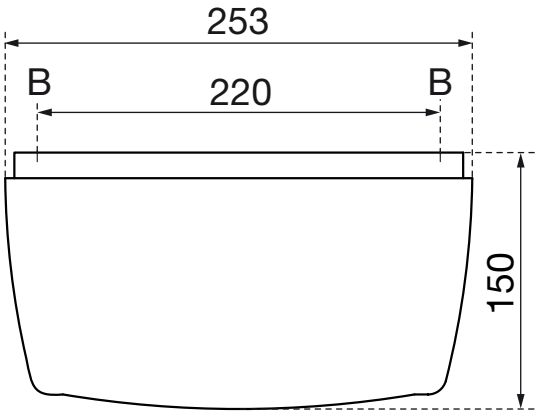

Alle Maßangaben in Millimeter.
Irrtum, Maßtoleranzen und
technische Änderungen vorbehalten.
Rev.: 1.1 / 10/2019

© AIR-WOLF GmbH

produktionsbedingt ± 4% Maßabweichung möglich