AIR-WOLF GmbH
Waschraum- und Hygienetechnik
Unterhachinger Straße 75
D-81737 München

Telefon +49 (89) 420790-10
Telefax +49 (89) 420790-70
air-wolf@air-wolf.de
www.air-wolf.de

Ein Unternehmen der
Wolf-Gruppe

Art. 29-421, 25-221, 29-021, 29-521

Papierhandtuchspender

Serie Omega

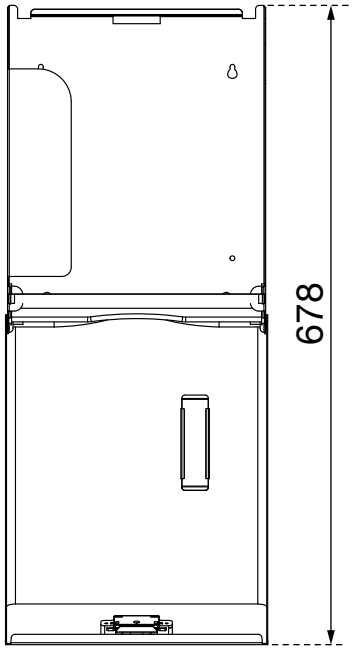

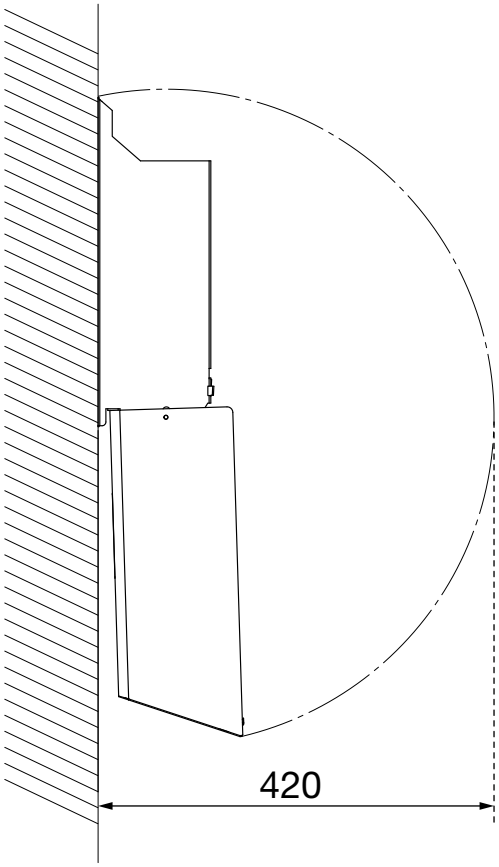

geöffneter Zustand

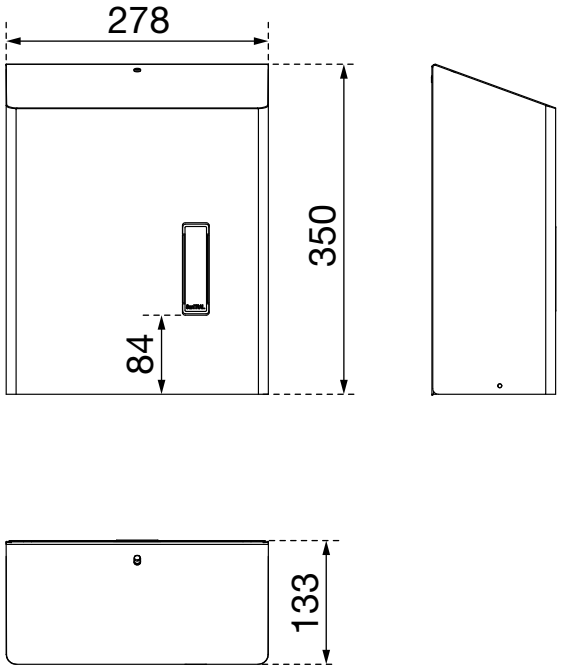

Rückansicht / Bohrbild

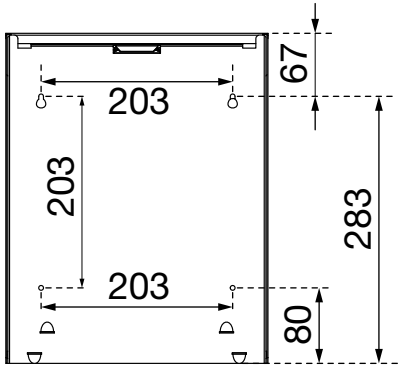

Alle Maßangaben in Millimeter.
Irrtum, Maßtoleranzen und
technische Änderungen vorbehalten.
Rev.: 1.3/ 11/ 2016/ EIF
© AIR-WOLF GmbH