Bohrschablone zu / *Drilling template*
Art. 10-650, 10-660, 10-670

Händetrockner AIR-WOLF T
Hand dryer AIR-WOLF T

Serie T

AIR-WOLF GmbH
Waschraum- und Hygienetechnik
Unterhachinger Strasse 75
D-81737 München

Telefon +49 (89) 420790-10
Telefax +49 (89) 420790-70
air-wolf@air-wolf.de
www.air-wolf.de

Ein Unternehmen der
Wolf-Gruppe

154
(6-1/8")

28
(1-7/64")

62
(2-7/16")

90
(3-35/64")

180
(7-3/32")

ACHTUNG:

Diese Bohrschablone wurde für den Download im PDF-Format erstellt. Die Maße entsprechen daher nur beim Ausdruck auf DIN AA-Papier der Realität. Bitte vor der Verwendung unbedingt die Abstände nachmessen und mit den Maßangaben vergleichen.

Montage / *Installation*

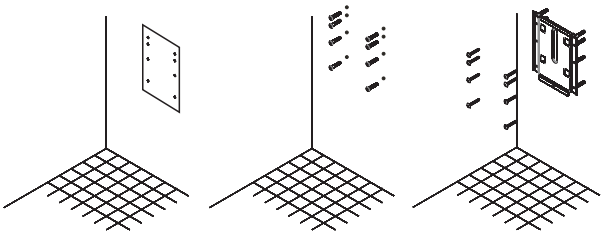

1. 2. 3.

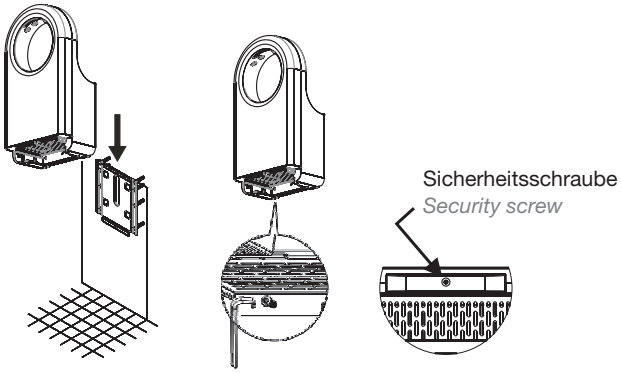

4. 5.

Detaillierte Informationen zu den einzelnen Montageschritten finden Sie im Handbuch.

For detailed information about the installation steps refer to the manual.

Bezugspunkt
Datum point

Bezugspunkt
Datum point

Alle Maßangaben in Millimeter.
Irrtum, Maßtoleranzen und technische Änderungen vorbehalten.
Rev.: 1.0 / 11/2015 / SWE
© AIR-WOLF GmbH