Handbuch

Manual

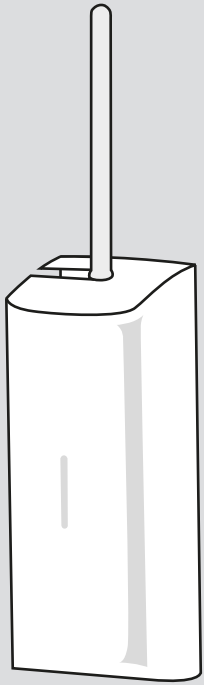

WC-BÜRSTENHALTER

TOILET BRUSH HOLDER

Art. 60-125, 60-126, 60-127,
60-415, 60-416, 60-417, Serie Alpha

WICHTIG
IMPORTANT

Bitte lesen Sie diese Gebrauchsanweisung sorgfältig und bewahren Sie sie auf.

Read these instructions for use carefully and keep them in a safe place.

INHALTSVERZEICHNIS
TABLE OF CONTENTS

Lieferumfang	3	Scope of delivery	3
Wichtige Sicherheitshinweise	3	Important safety instructions	3
Sicherheitsvorkehrungen	4	consetetur sadipscing elitr	4
Bedienung und Montage	4	Operation and installation	4
Technische Daten	8	Technical specifications	8
Technische Zeichnung	5	Technical drawing	5
Explosionszeichnung	10	Exploded assembly drawing	10
Störungen und Reparatur	12	Malfunctions and repair	12
Wartung und Pflege	6	Maintenance and care	6
Umweltaspekte	14	Environmental aspects	14
Entsorgung	6	Disposal	6

LIEFERUMFANG
SCOPE OF DELIVERY

- 1x WC-Bürstenhalter
- 4x Edelstahlschrauben
- 4x Dübel
- 1x Bedienungsanleitung

- 1x toilet brush holder
- 4x stainless steal screws
- 4x plugs
- 1x instruction manuel

WICHTIGE SICHERHEITSHINWEISE
IMPORTANT SAFETY INSTRUCTIONS

- Nimporibus que non prat quuntenem as ea pore coreiciis audanitatque nos pere ipsumquiat quaestium assi cus, archita voluptiis et volor re, optatque dolum in et quam, unt doloressit ut officto ipsunt eos sequunt underfe ribusa simentio que.
- volupistio quibus simpell igendit qui cum, non cus es magnam, sequunti di velliquunt eos molupta a vent aliae imuscim inist, nonetus et rem qui te et ventios aspe cupti quis eiumque est quae et magnatur, sitem res adis estior audi reptam di nonse.
- doloratempos quas non et offic temperitatur autem is earciam quatet restotas solorehent lab im imus aces endae a arcimus aliti as ipic tecus si blab id enimus.
- Bus eatenda endaeria que omnis sum et quos que saest, qui dent exero endi as et

- Nimporibus que non prat quuntenem as ea pore coreiciis audanitatque nos pere ipsumquiat quaestium assi cus, archita voluptiis et volor re, optatque dolum in et quam, unt doloressit ut officto ipsunt eos sequunt underfe ribusa simentio que.
- volupistio quibus simpell igendit qui cum, non cus es magnam, sequunti di velliquunt eos molupta a vent aliae imuscim inist, nonetus et rem qui te et ventios aspe cupti quis eiumque est quae et magnatur, sitem res adis estior audi reptam di nonse.
- doloratempos quas non et offic temperitatur autem is earciam quatet restotas solorehent lab im imus aces endae a arcimus aliti as ipic tecus si blab id enimus.
- Bus eatenda endaeria que omnis sum et quos que saest, qui dent exero endi as et

BEDIENUNG UND MONTAGE
OPERATION AND INSTALLATION

1

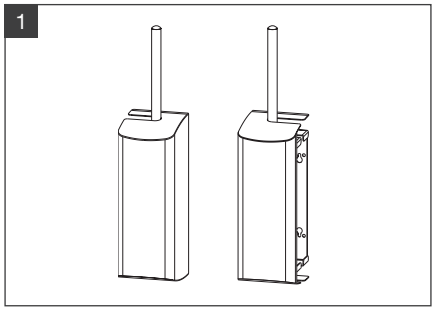

Vor der Montage entscheiden, ob der WC-Bürstenhalter auf der linken oder rechten Seite geöffnet sein soll.

Before installation, decide if the toilet brush holder should be open on the left or right side.

2

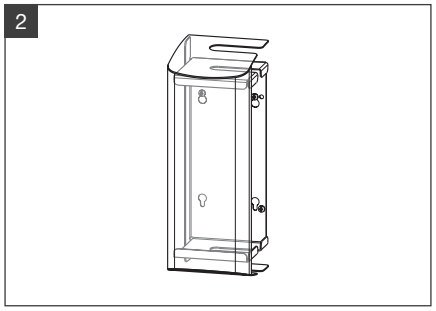

Bei der Montage genügen Abstand zum Boden einhalten, um die Reinigung des Bodens zu vereinfachen. Zuerst die beiden oberen Schrauben (und Dübel) in die Wand bohren und den WC-Bürstenhalter über die Schrauben hängen. Anschließend unten die Schrauben (ebenfalls mit Dübel) zur Sicherung fest anziehen.

Keep a distance to the floor, to facilitate the floor cleaning. First drill the two upper screws (and dowels) into the wall and hang the WC brush holder over the screws. Then tighten the screws (also with dowels) for securing.

3

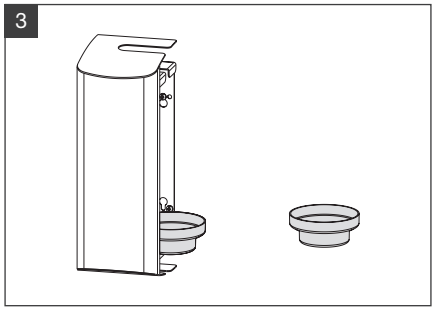

Abtropfschale in den WC-Bürstenhalter stellen.

Place the drip tray in the toilet brush holder.

4

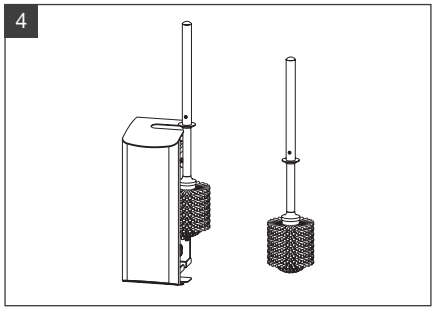

WC-Bürste in den Halter einsetzen.

Insert the toilet brush in the holder.

Alle Maßangaben in Millimeter, Irrtum, Maßtoleranzen und technische Änderungen vorbehalten.
All dimensions are in millimeters, error tolerances and changes without notice.

TECHNISCHE ZEICHNUNG
TECHNICAL DRAWING

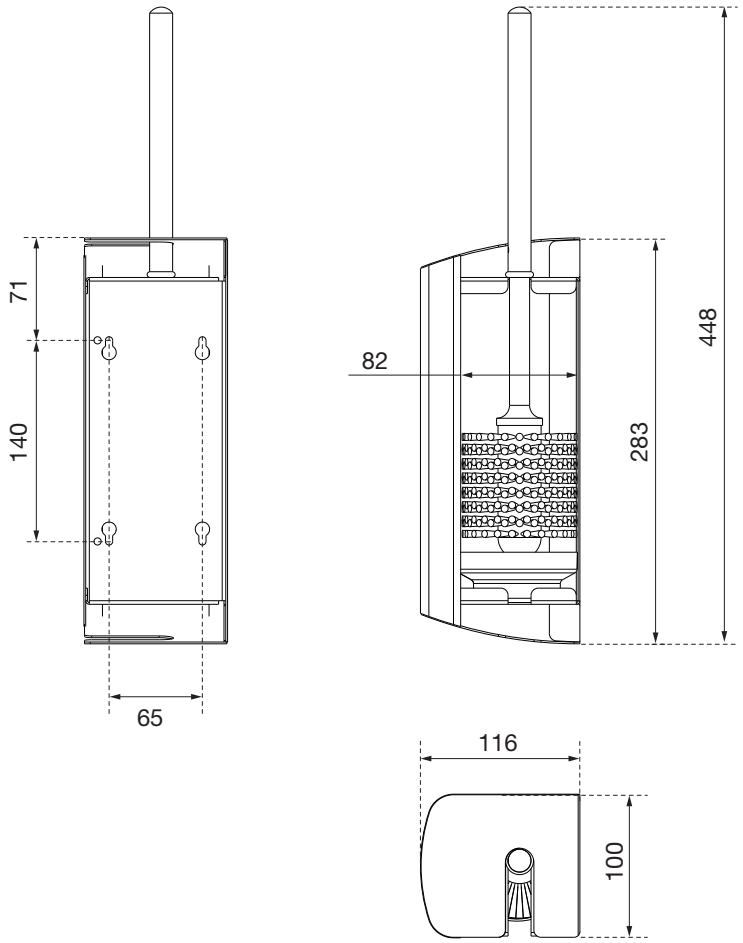

Alle Maßangaben in Millimeter, Irrtum, Maßtoleranzen und technische Änderungen vorbehalten.
All dimensions are in millimeters, error tolerances and changes without notice.

WARTUNG UND PFLEGE
MAINTENANCE AND CARE

Um einen störungsfreien Betrieb zu gewährleisten und Korrosionsflecken zu vermeiden, sind folgende grundsätzliche Regeln zu beachten:

- Der WC-Bürstenhalter ist aus gebürstetem, weiß oder schwarz pulverbeschichtetem Edelstahl. Zur äußerlichen Reinigung darf nicht mit scheuernden Mitteln oder kratzenden Gegenständen gearbeitet werden. Auch sollte der Kontakt mit salz- oder chlorhaltigen Mitteln (betrifft auch einige Flüssigseifen) vermieden werden. Es reicht ein feuchtes Tuch mit ggf. etwas warmen Wassers, sowie ein marktübliches Edelstahlpflegemittel.
- Für eine optimale Reinigung des Innentopfs, kann dieser ganz einfach entnommen werden. Mit einem Tuch und etwas warmen Wasser kann somit ein optimaler Hygienestandard gewährleistet werden.

Please consider following fundamental rules to ensure trouble free operation and avoid corrosion:

- The toilet brush holder is made of brushed, white or black powder-coated stainless steel. For external cleaning do not work with abrasive or scratching objects. Also, contact with salt or chlorine-containing agents (including some liquid soaps) should be avoided. However, it is enough a damp cloth with possibly a little bit of warm water, as well as a commercially available stainless steel care product.
- The dip tray can be easily removed. A humid cloth and if necessary, warm water are enough for cleaning and guarantee an optimal hygiene standard.

ENTSORGUNG
DISPOSAL

Achtung!

Geben Sie das Verpackungsmaterial möglichst in den entsprechenden Recycling-Müll. Wenn Sie das Gerät endgültig außer Betrieb nehmen, informieren Sie sich bitte beim nächsten Recyclingcenter oder bei Ihrem Fachhändler über zutreffende Entsorgungsvorschriften.

Attention!

Dispose of the packing material into the corresponding recycling plants. If you definitely stop using the appliance please contact the next recycling center or ask your specialized dealer about the applicable disposal regulations.

Alle Maßangaben in Millimeter, Irrtum, Maßtoleranzen und technische Änderungen vorbehalten.
All dimensions are in millimeters, error tolerances and changes without notice.

NOTIZEN
NOTES

Alle Maßangaben in Millimeter, Irrtum, Maßtoleranzen und technische Änderungen vorbehalten.
All dimensions are in millimeters, error tolerances and changes without notice.

AIR-WOLF GmbH
Waschraum- und Hygienetechnik
Unterhachinger Strasse 75
D-81737 München

Telefon +49 (89) 420790-10
Telefax +49 (89) 420790-70
air-wolf@air-wolf.de
www.air-wolf.de

Ein Unternehmen der
Wolf-Gruppe

WARUM PRODUKTE VON AIR-WOLF

„Es gibt kaum etwas auf dieser Welt, das nicht irgend jemand ein wenig schlechter machen und etwas billiger verkaufen könnte, und die Menschen, die sich nur am Preis orientieren, werden die gerechte Beute solcher Machenschaften.

Es ist unklug, zu viel zu bezahlen, aber es ist noch schlechter, zu wenig zu bezahlen. Wenn Sie zu viel bezahlen, verlieren Sie etwas Geld, das ist alles. Wenn Sie dagegen zu wenig bezahlen, verlieren Sie manchmal alles, da der Gegenstand die ihm zugedachte Aufgabe nicht erfüllen kann.

Das Gesetz der Wirtschaft verbietet es, für wenig Geld viel Wert zu erhalten. Nehmen Sie das niedrigste Angebot an, müssen Sie für das Risiko, das Sie eingehen, etwas hinzurechnen. Und wenn Sie das tun, haben Sie auch genug Geld, um für etwas Besseres zu bezahlen.“

John Ruskin (1819 – 1900),
britischer Sozialreformer

Rev. 12/25 / © AIR-WOLF GmbH